（財）日本消防設備安全センター認定品

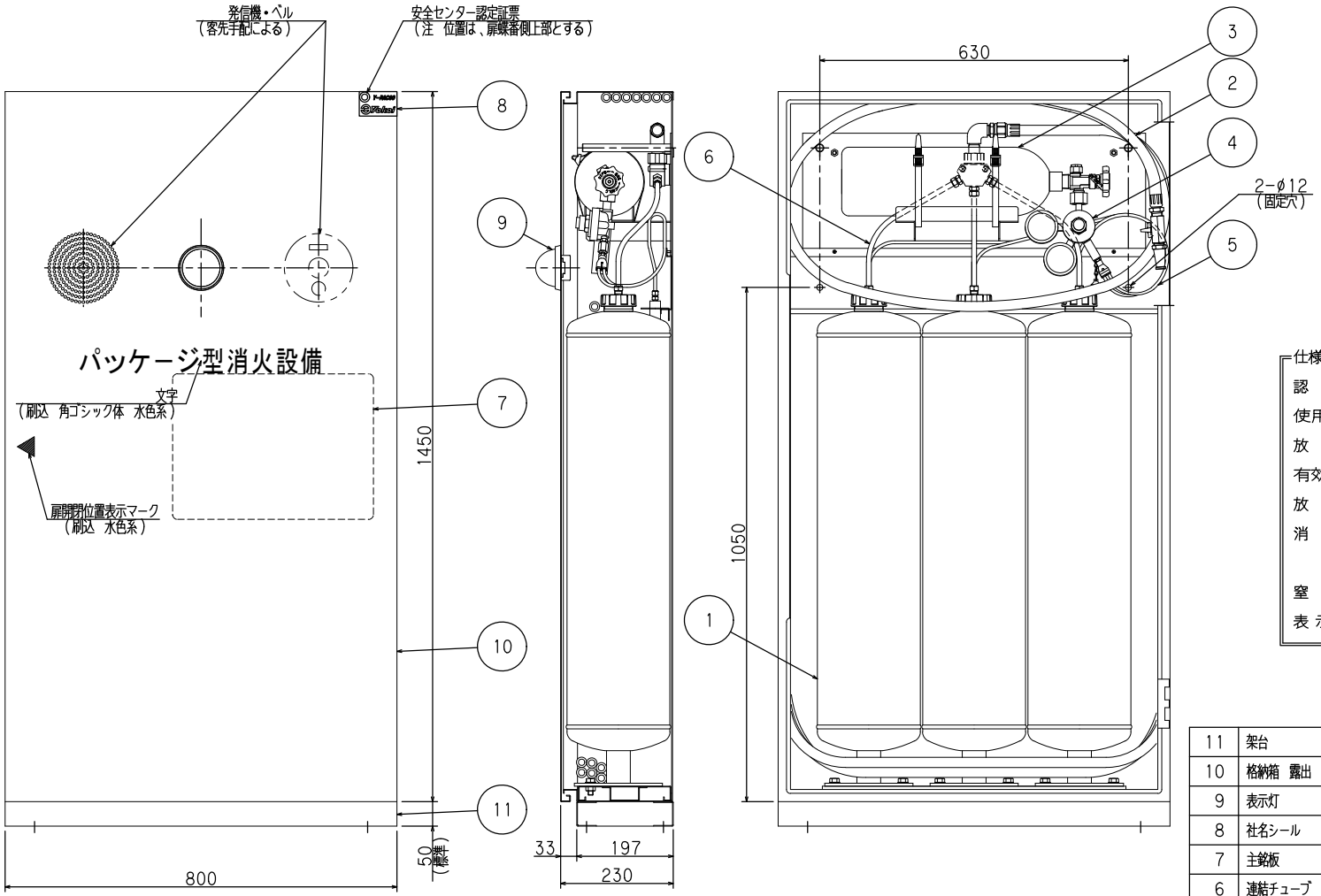

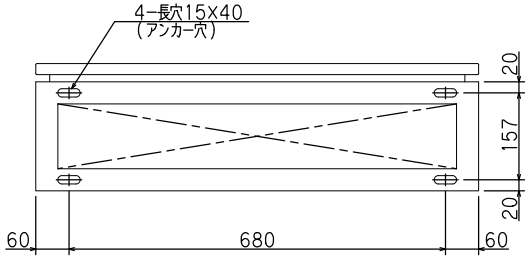

仕様

認定番号	PG−027号
使用温度範囲	−20℃ ～ +40℃
放射量	29.0L/min
有効放射時間	165秒（at20℃）
放射距離	13 ～ 15m
消火剤	第三種浸潤剤等入り水　内容量：81L（27L×3本） 型式番号：品評剤第14～1号
窒素ガス	内容量：5L（14.7MPa　at35℃）
表示灯電球	110V　5W　（標準）

部品番号	品名	材質	数量	処理	備考	設計番号
11	架台	SEHC/SUS	1	指定色塗装	−	YP1200
10	格納箱　露出	SEHC/SUS	1	指定色塗装	−	YP1101
9	表示灯	−	1	−	−	−
8	社名シール	−	1	−	−	HP1603
7	主銘板	−	1	−	−	HP1601
6	連結チューブ	ナイロン	一式	−	−	−
5	加圧チューブ	ナイロン	一式	−	−	−
4	圧力調整器	−	1	−	−	HP1302
3	加圧ガス容器	STH70	1	灰色塗装	−	HP1300
2	ホース組立品	−	1	−	−	YP1303
1	貯蔵タンク	SS400	3	赤色塗装	−	YP1301

工事名称									
図面名称	パッケージ型消火設備Ⅰ型　露出　BLP						縮尺	1/10	
型式記号	Y−PAC−80						原紙	A3	
設計番号	YP1001A	データ	共通	営業管理番号					
作成日	2013 年 4 月 1 日	検図	粂	設計	田中	作図	角田	修正	角田
修正日	2015 年 10 月 1 日								

株式会社横井製作所　納入仕様図