認定・識別番号：認評栓第26～3号・S01
使　用　圧：2.0MPa
圧力損失値：0.27MPa

※印実線部分の加工は露出型のみとなります。

( )内寸法は露出型を示す
胴体は仕上げ面より5mm程度深く設置して下さい。
決して仕上げ面より出さないで下さい。扉が取付られません。

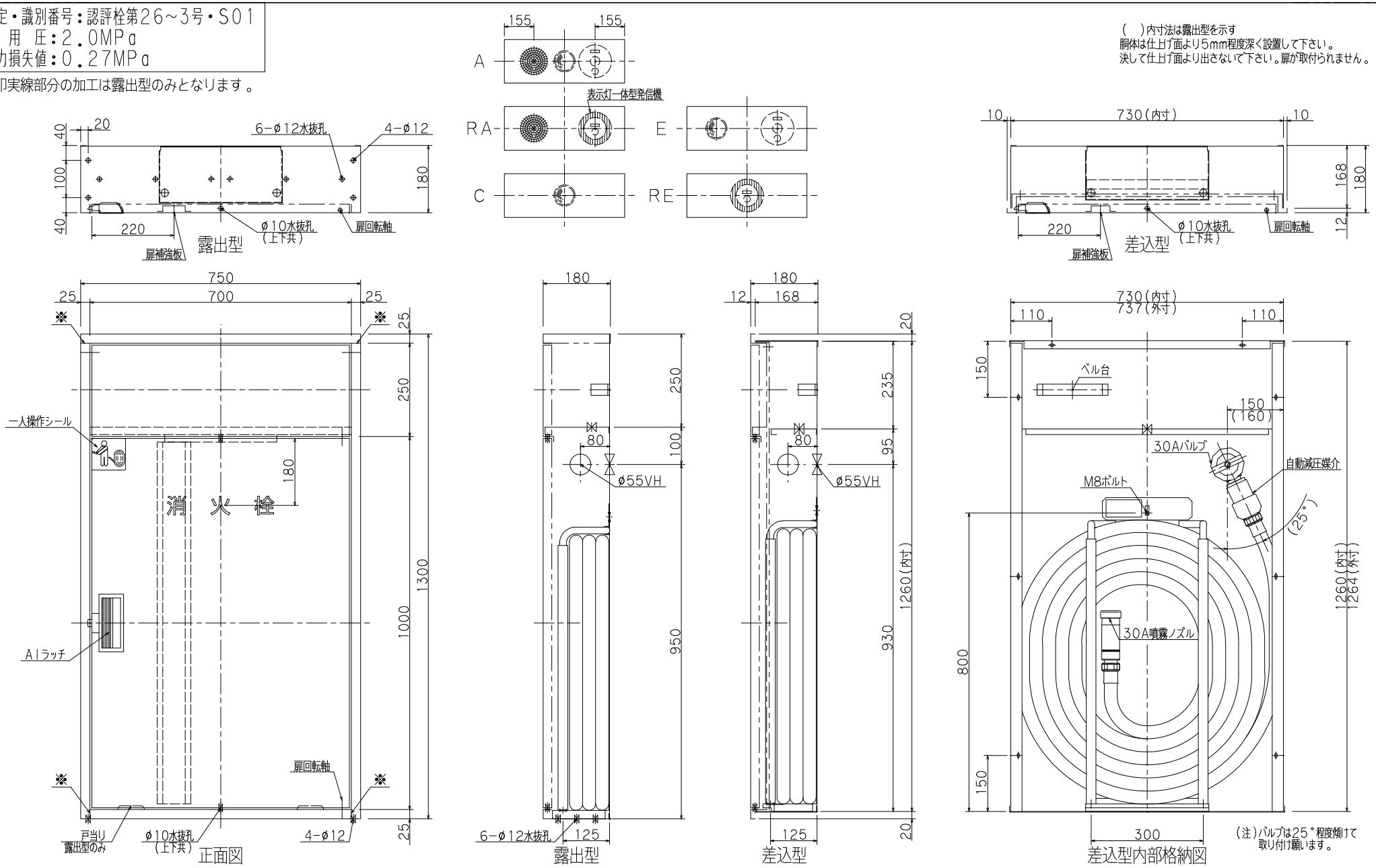

仕様		内部格納品					
材料	t1.6表面処理鋼板	バルブ	30AX90°-2.0MPa(配管接続口 40A)	1個	起動方法	バルブ連動方式	
塗装	メラミン樹脂焼付	自動減圧媒介		1個			
塗色	御指定色	噴霧ノズル	30A　噴霧切換ノズル	1本			
文字	角ゴシック体ラッカー刷込	保形ホース	30AX30M-1.6MPa	1本			

(露出型)　台	(露出型)　台	(露出型)　台
(差込型)　台	(差込型)　台	(差込型)　台

工事名称								
図面名称	易操作性1号消火栓格納箱			(HY-PER)			縮尺	1/10
型式番号	YM-ST-20(DECO)(B)						原紙	A3
設計番号	YM-1240-3	データ	共通		営業管理番号			
作成日	2021 年 4 月 1 日				検図	糸	設計	角田
修正日	年 月 日						作図	角田
							修正	

YOKOI 株式会社 初田製作所

標準図