認定・識別番号：認評栓第26～3号・S01
使　用　圧：2.0MPa
圧力損失値：0.27MPa

※印実線部分の加工は露出型のみとなります。

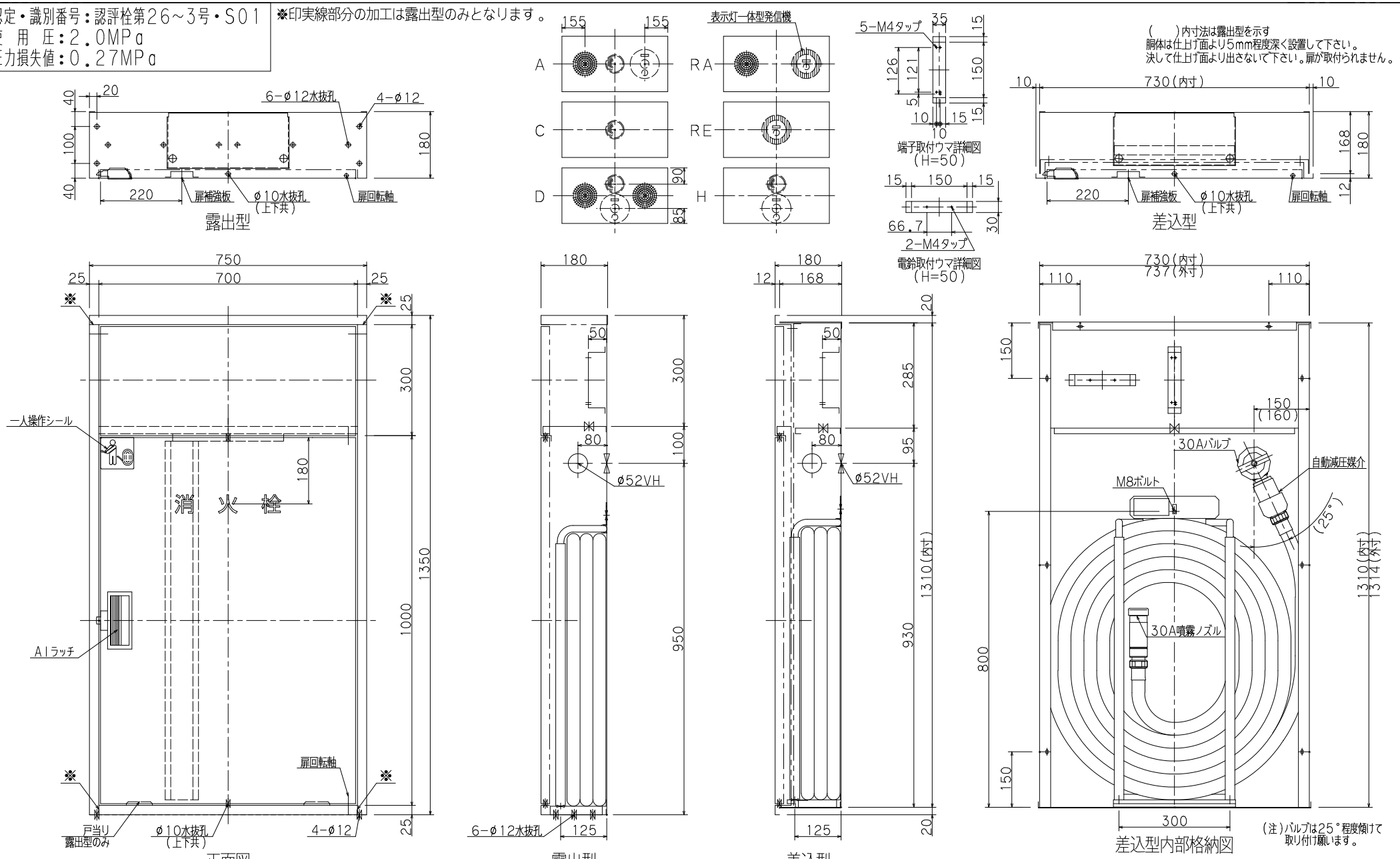

(露出型)　台	(露出型)　台	(露出型)　台
(差込型)　台	(差込型)　台	(差込型)　台

仕様		内部格納品					
材料	t1.6表面処理鋼板	バルブ	30AX90°-2.0MPa(配管接続口 40A)	1個	起動方法	バルブ連動方式	
塗装	メラミン樹脂焼付	自動減圧媒介		1個			
塗色	御指定色	噴霧ノズル	30A　噴霧切換ノズル	1本			
文字	角ゴシック体ラッカー刷込	保形ホース	30AX30M-1.6MPa	1本			

工事名称							
図面名称	易操作性1号消火栓格納箱			(HY-PER)		縮尺	1/10
型式番号	YM-ST-20(DECO)(A)					原紙	A3
設計番号	YM-1240E-3	データ	共通		営業管理番号		
作成日	2021 年 4 月 1 日			検図	条	設計	角田
修正日	年 月 日					作図	角田
						修正	

YOKOI 株式会社 初田製作所

標準図